CODICE part number	DENOMINAZIONE description
0060AA.9A.04	DISPOSITIVO CON CONFEZIONE IN SACCHETTO PER RICAMBIO spare switch packaged into plastic bag
0060AA.9A.03	DISPOSITIVO CON CONFEZIONE INDUSTRIALE IN CONTENITORI A RENDERE manufacturing packaging switch into plastic case to be returned
0060AA.9A.02	DISPOSITIVO CON CONFEZIONE INDUSTRIALE SENZA SACCHETTO manufacturing packaging switch without plastic bag
0060AA.9A.01	DISPOSITIVO CON CONFEZIONE INDUSTRIALE IN SACCHETTO manufacturing packaging switch into plastic bag

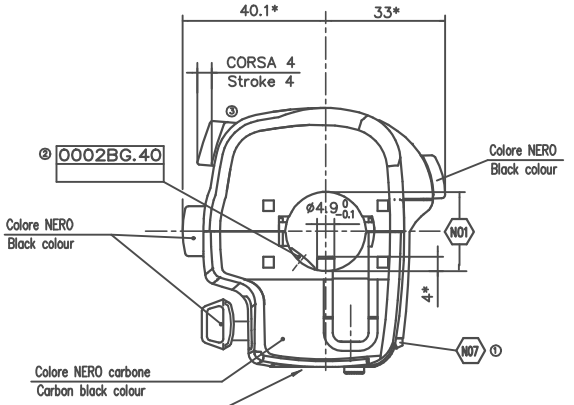

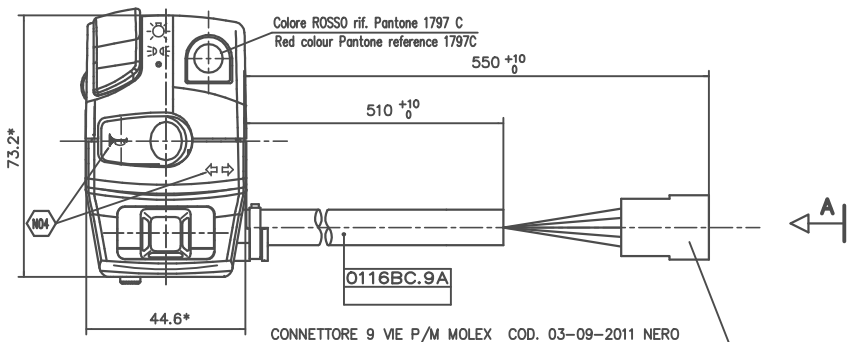

CONNETTORE 9 VIE P/M MOLEX COD. 03-09-2011 NERO
CON 9 INSERTI MASCHI COD. 02-09-2101

Black Molex 9 positions connector ref. 03-09-2011 ③
with 9 male couplings code 02-09-2101

MORSETTO FASCETTA SUL LATO POSTERIORE
The hose clamp is turned to the inder part of the switch

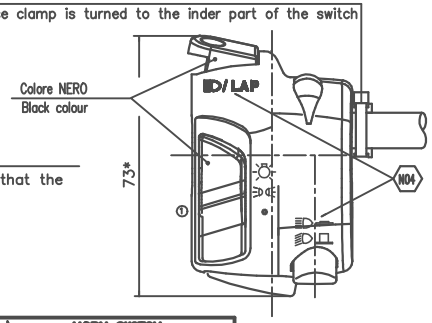

ATTENZIONE: ORIENTARE IL DISPOSITIVO SUL MANUBRIO IN MODO CHE IL FORO DI DRENAGGIO SIA POSIZIONATO VERSO IL BASSO.

Attention: place the switch on the handlebar so that the drainage hole is turned downwards

VISTA DA "A"
scala 2:1

SCHEMA ELETTRICO
Electrical scheme

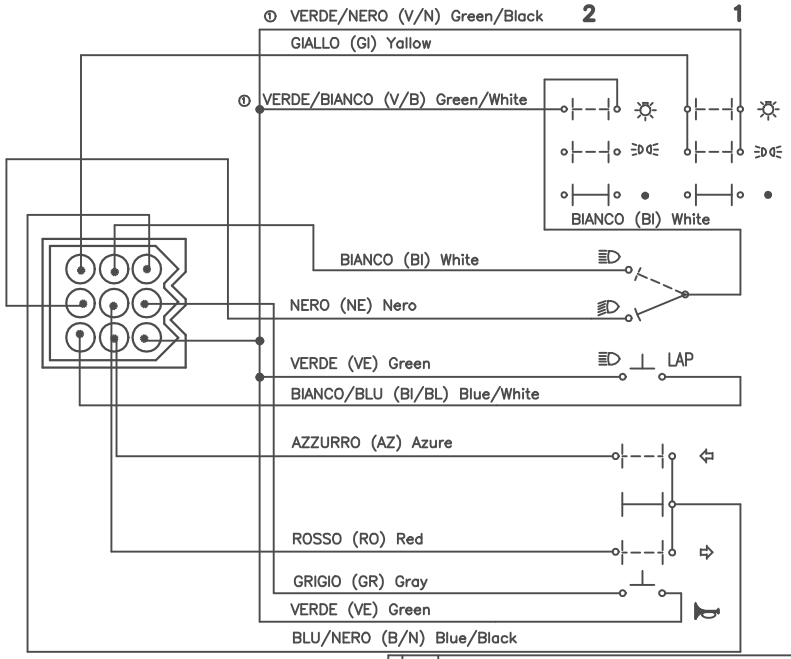

LIGHTING SWITCH

	1		2	
	V/B	BI	V/N	GI
•				
≡D			○	○
☼	○	○	○	○

CARICO NOMINALE–Rated load
• = 0 W
≡D = 30 W
☼ = 30+80 W

FORZA D'AZIONAMENTO–Functining force
3.5 ±1 N

FLASHER SWITCH

	AZ	B/N	RO	CARICO NOMINALE Rated load
⇦	○	○		52 W
N PREMUTO (OFF)				
⇨		○	○	52 W

FORZA D'AZIONAMENTO–Functining force
12 ±3 N

HORN SWITCH

	GR	VE	CARICO NOMINALE Rated load
A RIPOSO (Off)			
PREMUTO (On)	○	○	60 W

FORZA D'AZIONAMENTO
Functioning force
7 ±3 N

DIMMER SWITCH

	BI	BI	NE	CARICO NOMINALE Rated load
≡D HI	○	○		80 W
≡D LO		○	○	80 W

FORZA D'AZIONAMENTO
Functioning force
8 ±3 N

D/LAP PASSING–LAP SWITCH

	VE	B/BL	CARICO NOMINALE Rated load
A RIPOSO (Off)			
PREMUTO (On)	○	○	80 W

FORZA D'AZIONAMENTO
Functioning force
5 ±3 N

NOTE

N01	DISPOSITIVO ADATTO PER MANUBRI ø22 +0.2 0 mm Switch suitable for handlebars ø22 +0.2 0 mm	N05	* = LE PRESENTI QUOTE SONO INDICATIVE AI FINI DELL' INGOMBRO. * = Approximated overall dimensions
N02	CAVI IN RAME SEZ. 0.75–1 mm² Copper cable section 0.75–1 mm²	N06	TENSIONE NOMINALE DI ALIMENTAZIONE: 12V DC Input rated vontage: 12V DC
N03	RIVESTIMENTO CAVETTI IN VIPLA COLORATA DIAMETRO ESTERNO ISOLANTE ~1.7–2.2 mm Colering cable in coloured polyvinyl chloride outside diameter: ~1.7 – 2.2mm	① N07	COPPIA DI SERRAGGIO: 2–2.5Nm Torque setting:
N04	SIMBOLI TAMPOGRAFATI COLORE BIANCO Symbols in white colour	① N08	TUTTI GLI INTERRUTTORI SONO INGRASSATI All switches are greased

Esp. rev.	Descrizione revisione disegno	Data	Dis.	Appr.
03	MOD. COD. FRUTTO DA 0032AH.00 A 0038AH.00,	15/11/11	GRM	RSS
02	AGGIUNTO TAPPO COD. 0002BE.40	15/09/10	MNC	RSS
01	TASTO LUCI			
	AGG. NOTE N07 E N08, MOD. COLORI CAVI VERDI E			

MODIFICA

Il presente disegno e' proprieta' della DOMINO S.P.A. SIRTORI (LC) e senza permesso scritto della stessa, non potra' comunque essere utilizzato per la costruzione dell'oggetto rappresentato, ne' verrà comunicato a terzi o riprodotto. La Societa' proprietaria tutela i propri diritti a termine di Legge.

DISEGNATO		APPROVATO		SCALA
NOME MNC	DATA 17-05-00	NOME RSS	DATA 09-06-00	1:1

DENOMINAZIONE
DISPOSITIVO ELETTRICO SX
Left handle switch

domino S.p.A.

CLASSE FUNZIONALE	DISEGNO PROVVISORIO N°	REVISIONE
1		

DISEGNO N° **0060AA.9A.00–** Esp. mod. **03**

Formato A2